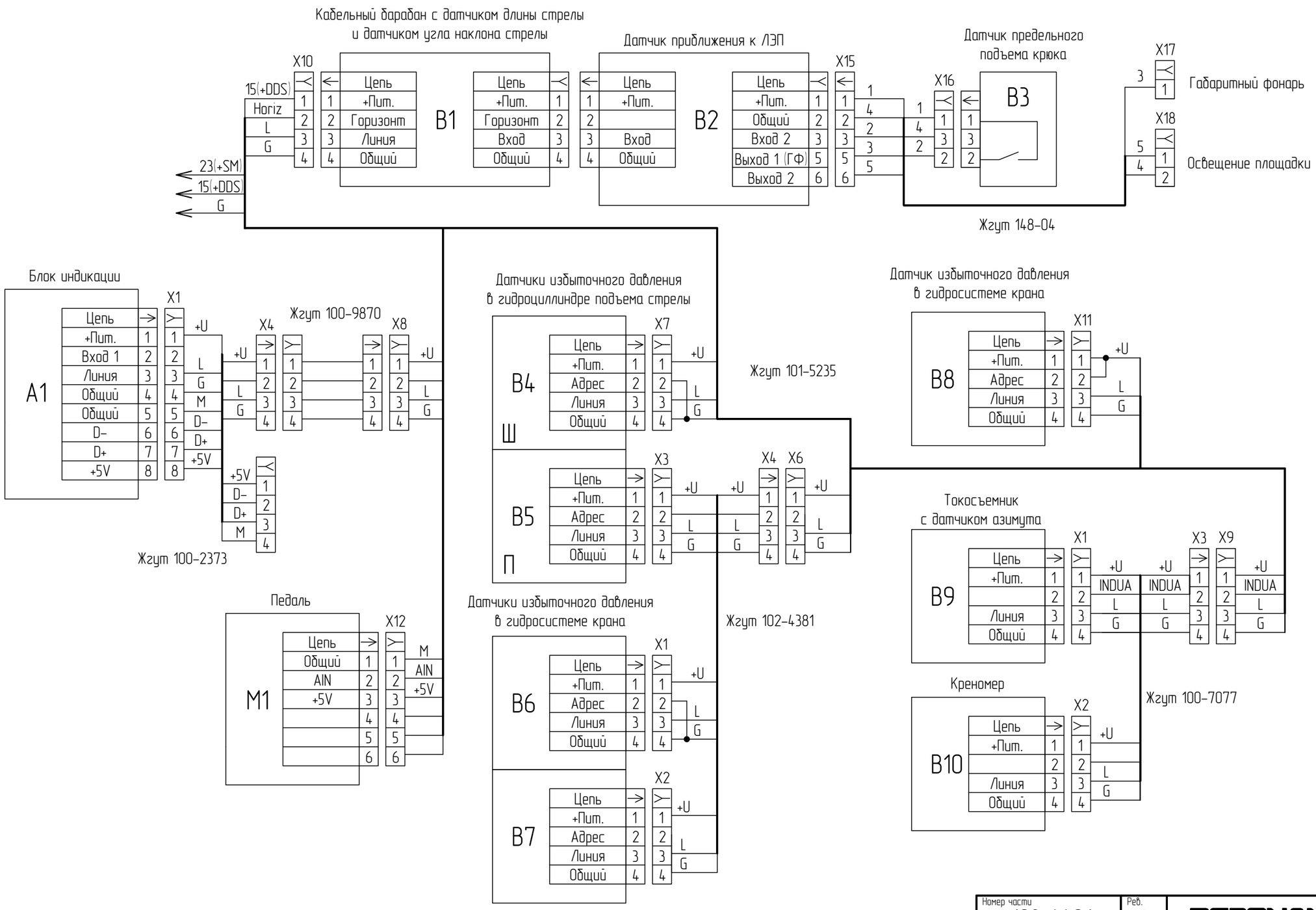

Номер части 102-4496	Рев. A	REZONANS	КОММЕРЧЕСКАЯ ТАЙНА ООО «НПП «Резонанс» Россия, г. Челябинск
Материал		Наименование: Система безопасности. Схема электрическая соединений	
Единицы чертежа: мм		Формат: A3	Документ: 16-15229 — Рев. A
Ответственный: Лабухина О.В.	Дата: 2.02.2016	Масштаб: 1:1	Масса: — Лист 1 — Листов 2

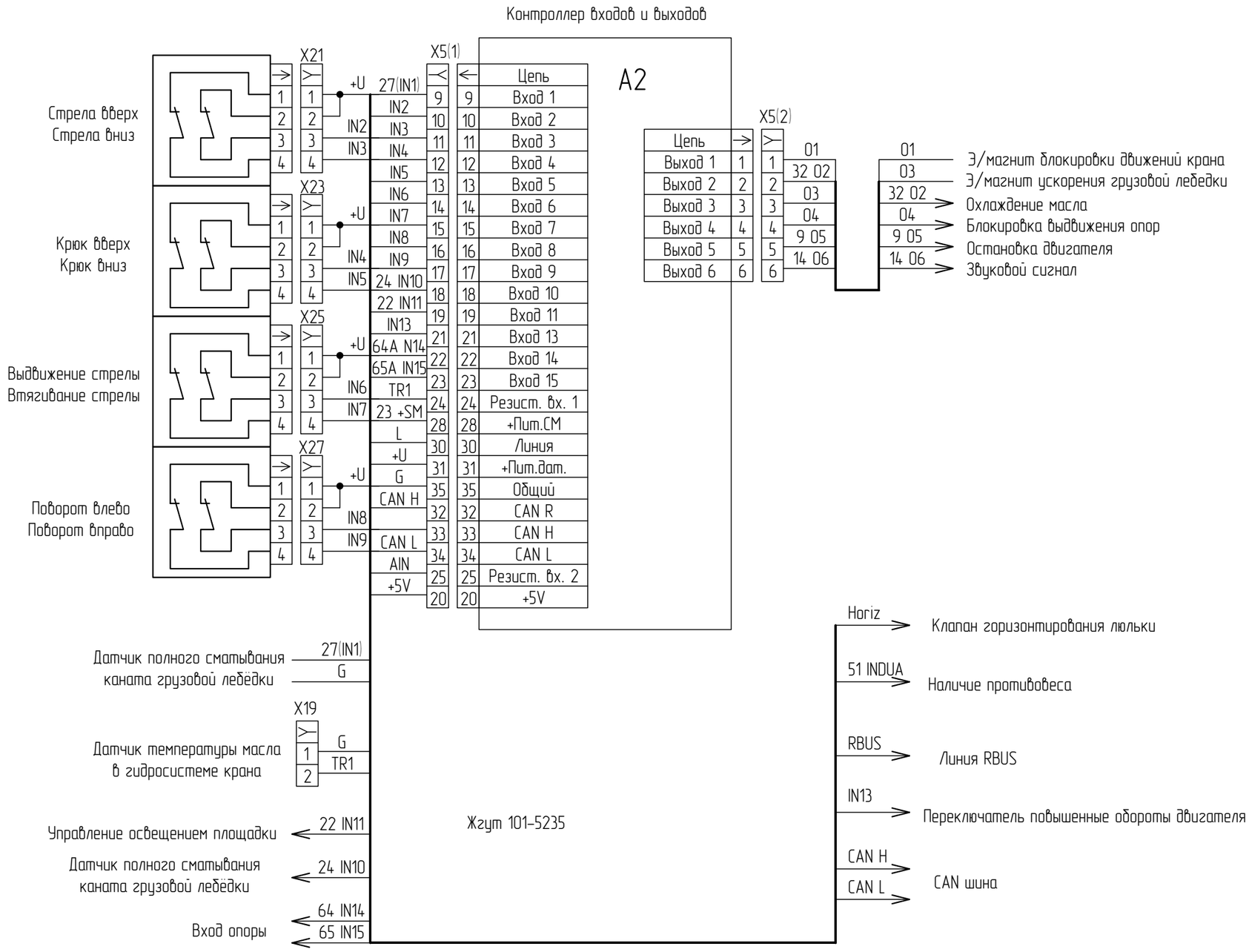

Документ	Рев.	Формат	Лист
16-15229	A	A3	2