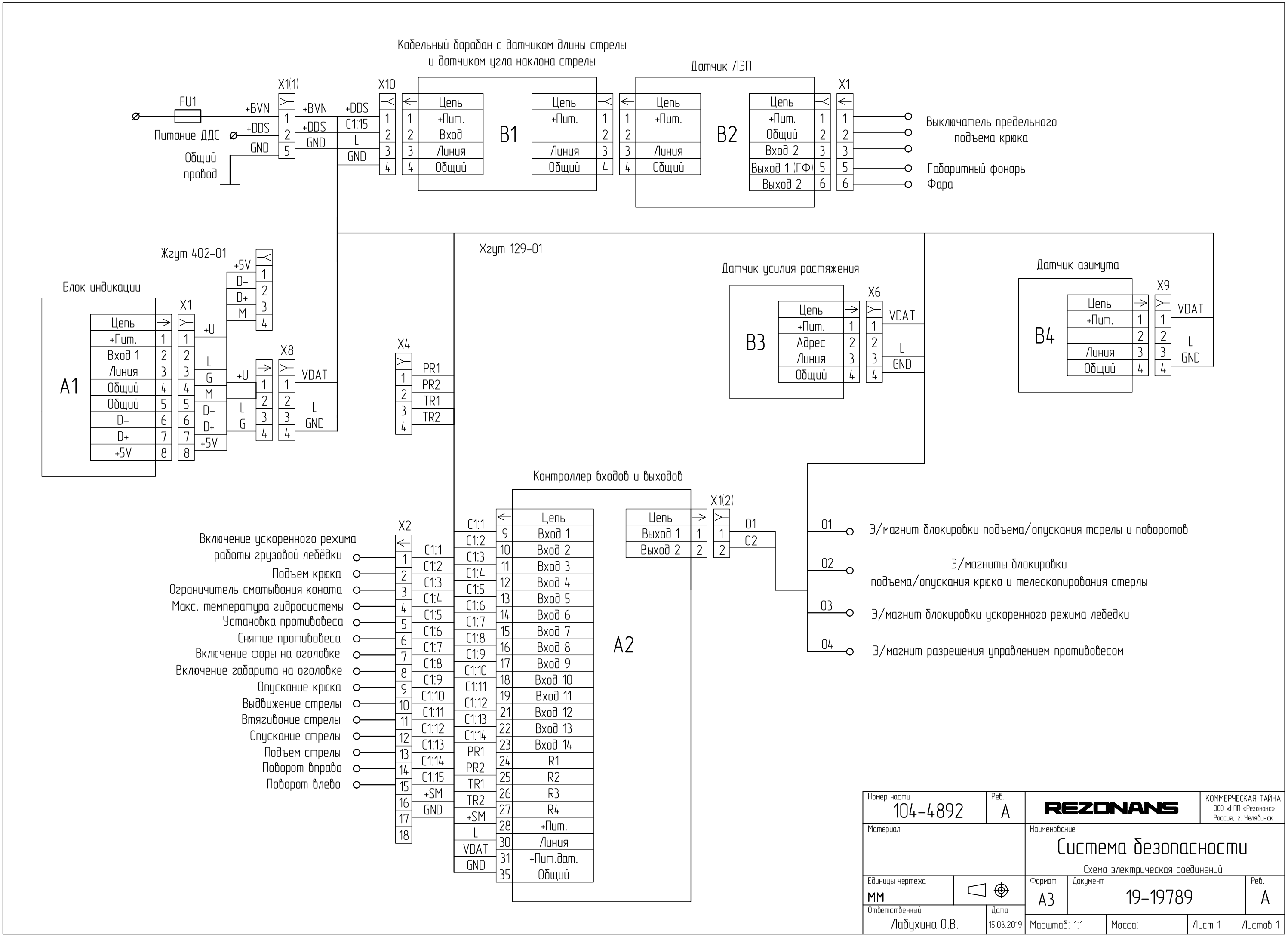

Номер части 104-4892	Рев. A	REZONANS	КОММЕРЧЕСКАЯ ТАЙНА ООО «НПП «Резонанс» Россия, г. Челябинск
Материал		Наименование: Система безопасности. Схема электрическая соединений	
Единицы чертежа: мм		Формат: A3	Документ: 19-19789	Рев. A
Ответственный: Лабухина О.В.	Дата: 15.03.2019	Масштаб: 1:1	Масса:	Лист 1	Листов 1