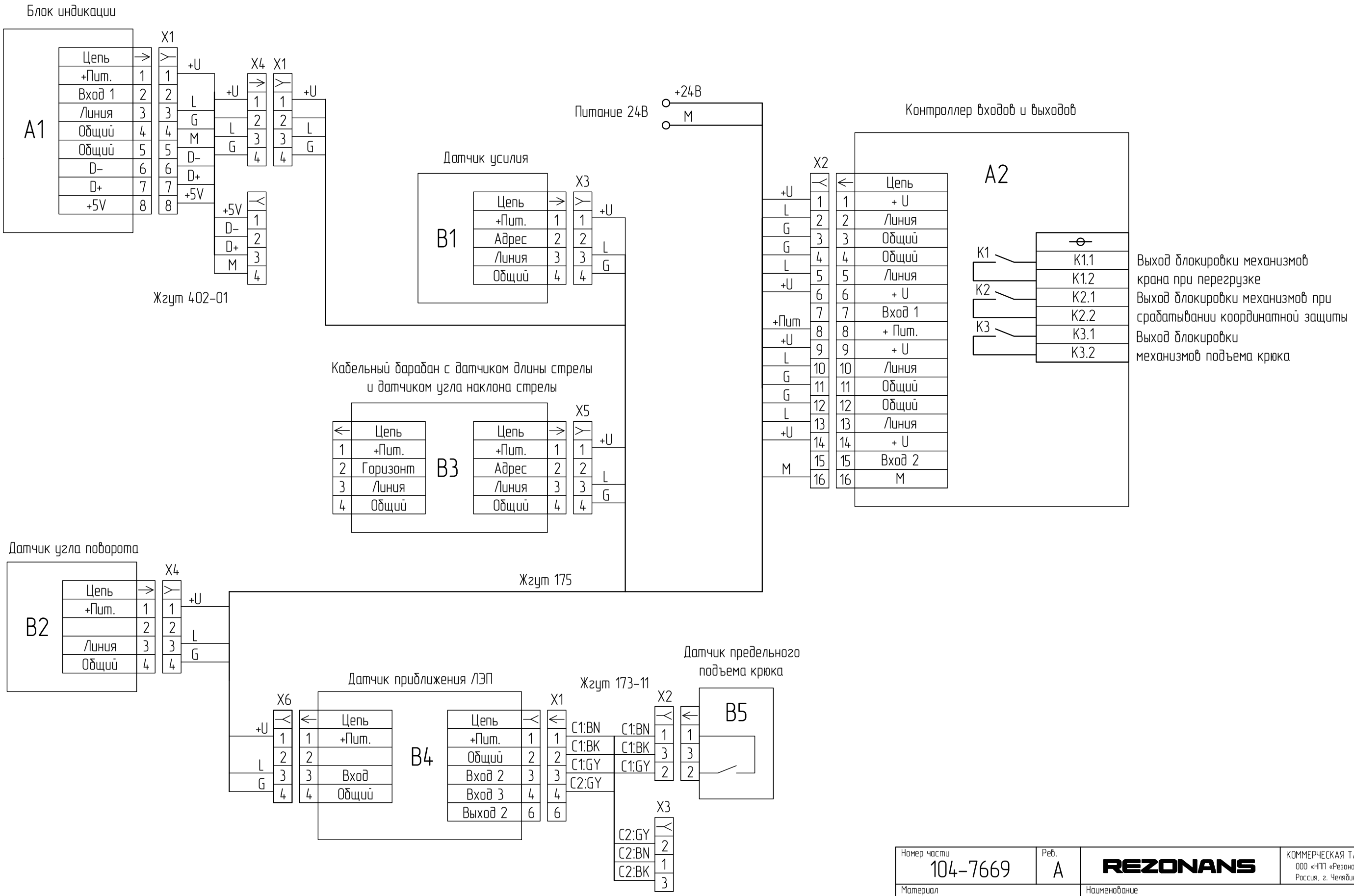

Номер части 104-7669	Рев. A	REZONANS	КОММЕРЧЕСКАЯ ТАЙНА ООО «НПП «Резонанс» Россия, г. Челябинск
Материал		Наименование: Система безопасности. Схема электрическая соединений	
Единицы чертежа: мм		Формат: A3	Документ: 20-20277 — Рев. A
Ответственный: Лабухина О.В.	Дата: 14.04.2020	Масштаб: 1:1	Масса: — Лист 1 — Листов 1