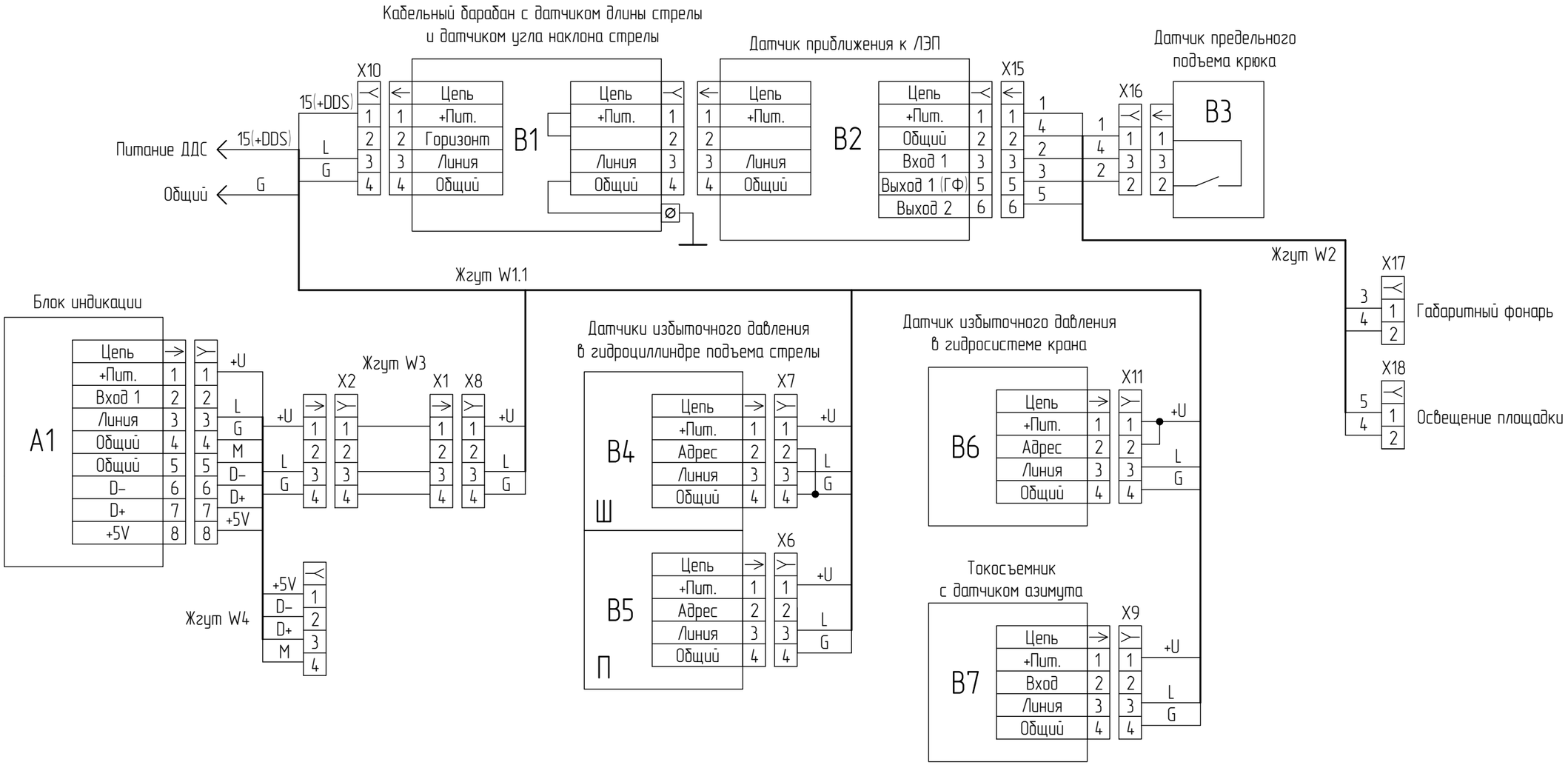

Номер части 105-2982	Рев. A	REZONANS	КОММЕРЧЕСКАЯ ТАЙНА ООО «НПП «Резонанс» Россия, г. Челябинск
Материал		Наименование: Система безопасности. Схема электрическая соединений	
Единицы чертежа: мм		Формат: A3	Документ: 21-21449 — Рев. A
Ответственный: Вурьев О.В.	Дата: 29.03.2021	Масштаб: 1:1	Масса: — Лист 1 — Листов 2

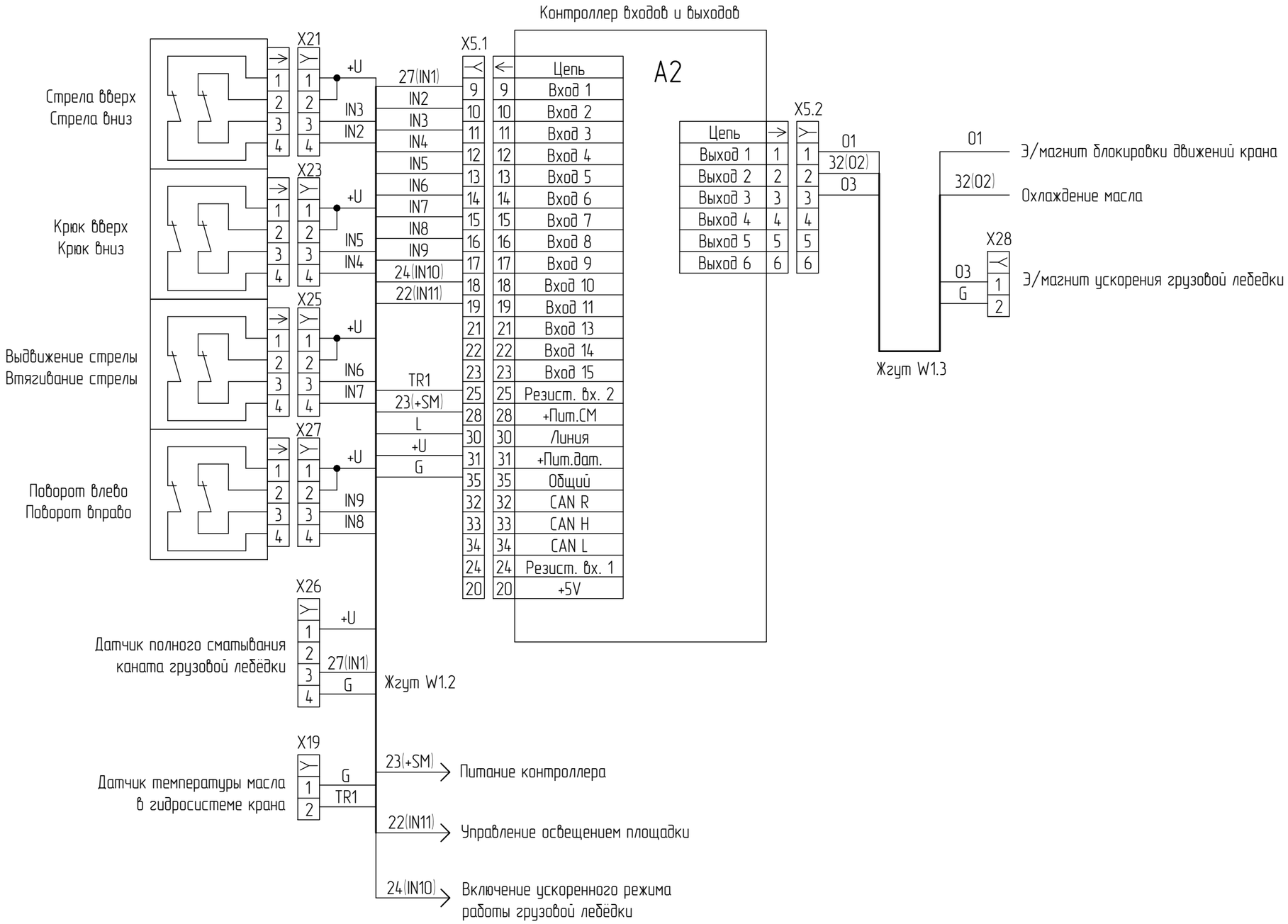

Документ	Рев.	Формат	Лист
21-21449	A	A3	2