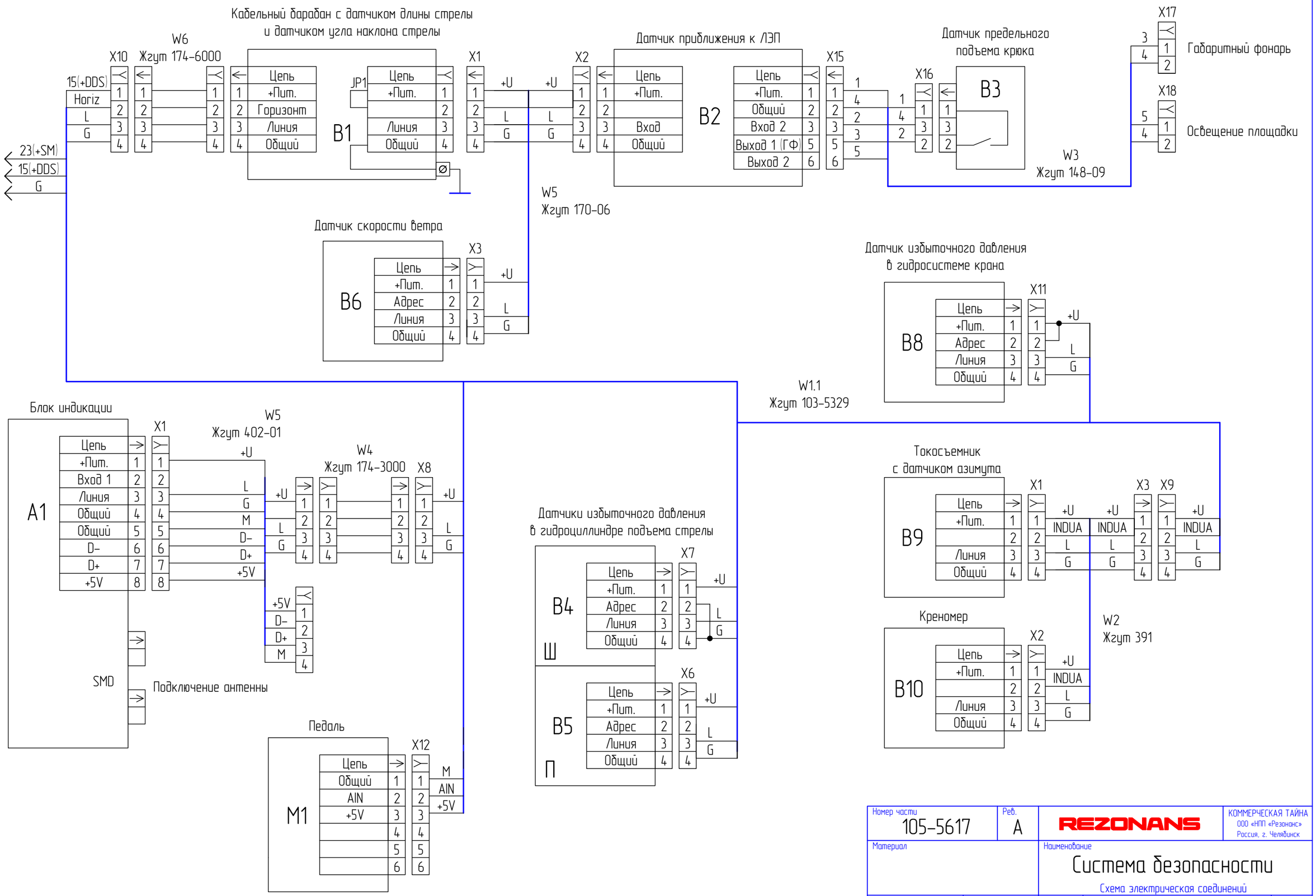

Номер части 105-5617	Рев. A	REZONANS	КОММЕРЧЕСКАЯ ТАЙНА ООО «НПП «Резонанс» Россия, г. Челябинск
Материал		Наименование: Система безопасности. Схема электрическая соединений	
Единицы чертежа: мм		Формат: A3	Документ: 21-22350 Рев. A
Ответственный: Лабухина О.В.	Дата: 08.11.2021	Масштаб:	Масса: Лист 1 Листов 2

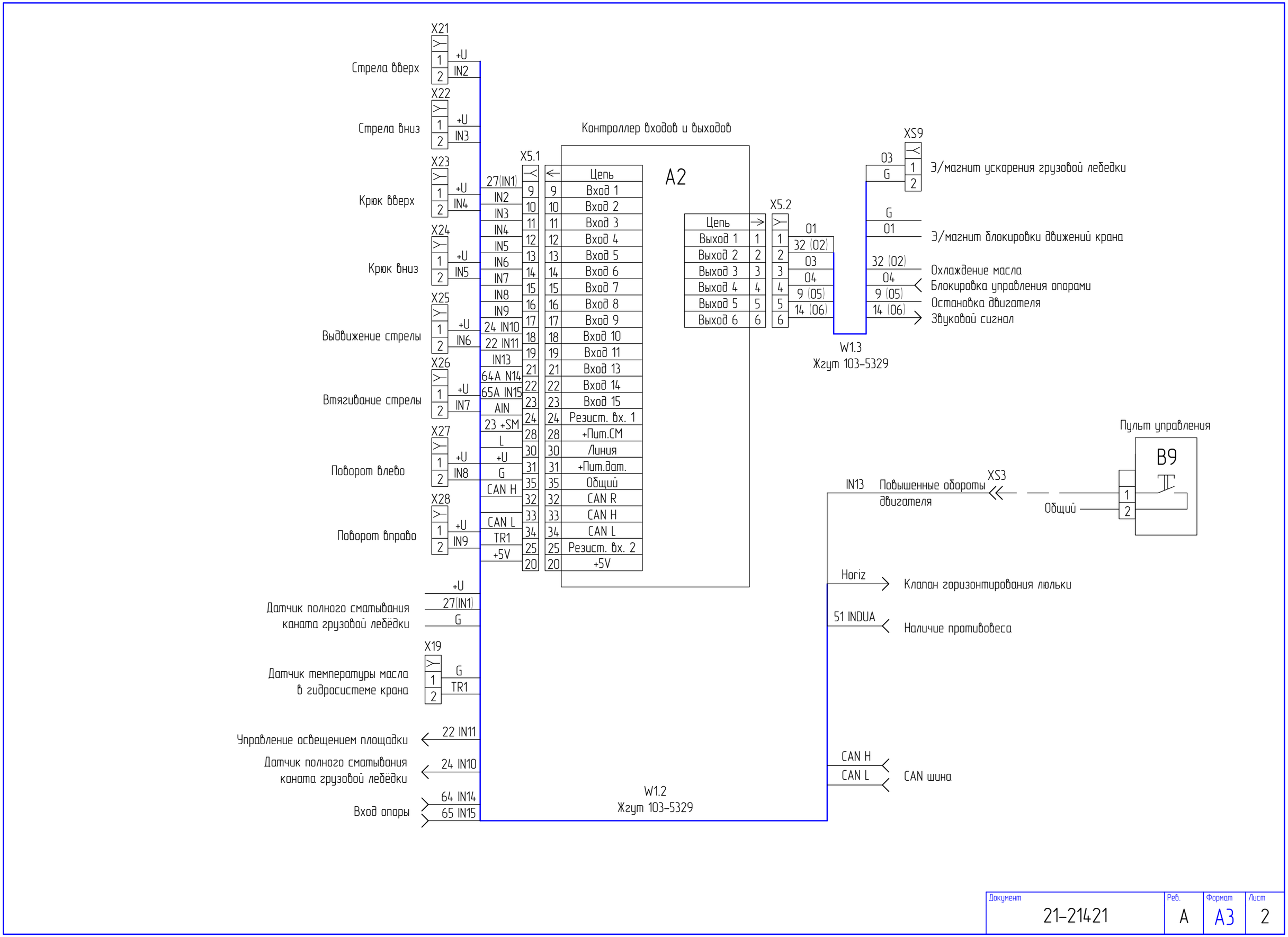

Документ	Рев.	Формат	Лист
21-21421	A	A3	2