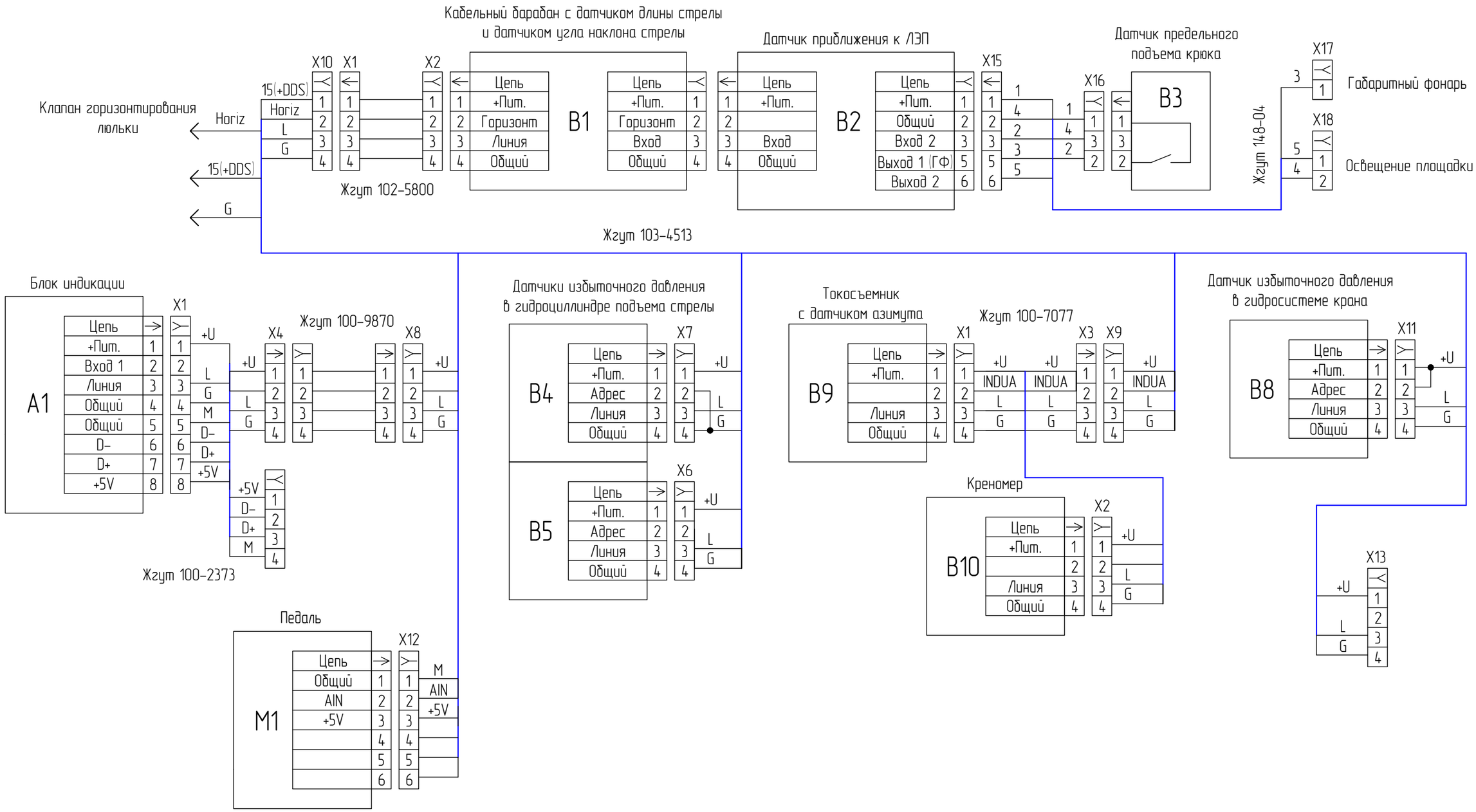

Номер части 105-9799	Рев. A	REZONANS	КОММЕРЧЕСКАЯ ТАЙНА ООО «НПП «Резонанс» Россия, г. Челябинск
Материал		Наименование: Система безопасности. Схема электрическая соединений	
Единицы чертежа: мм		Формат: А3	Документ: 22-23748 Рев. A
Ответственный: Лабухина О.В.	Дата: 12.08.2022	Масштаб: 1:1	Масса: Лист 1 Листов 2

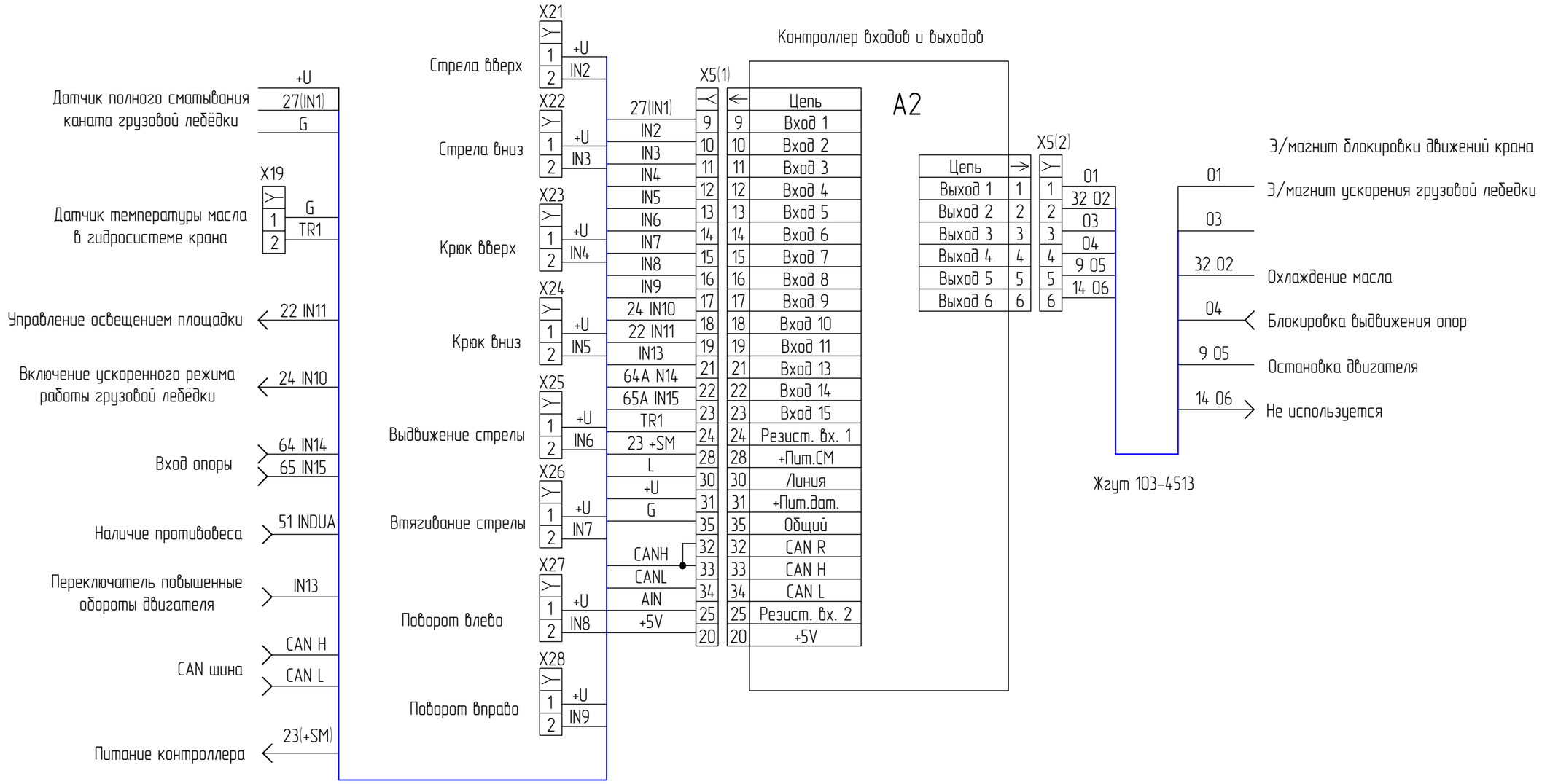

Документ	Рев.	Формат	Лист
16-15572	A	A3	2